COOL HEAD

Vino | Armadi

CANTINE REFRIGERATE

CW 36DT

+5° | +10° | +10° | +18°

GAS R600a | 35 mm | G ENERGY CLASS | N +16°C/+32°C | UV | LED

DETTAGLI

Luce LED di colore BLU

Controllore digitale

Ripiani in legno scorrevoli

Griglie in legno

Caratteristiche generali

Cantina refrigerata da 140 Lt. Free-standing	•
Esterno in lamiera verniciata nera, interno in termoformato nero	•
Refrigerazione Ventilata	•
Sbrinamento automatico a fermata compressore	•
Schiumatura in Ciclopentano (35mm di spessore per lato)	•
Controllo con display digitale	•
Funzione di compensazione bassa temperatura	•
Guarnizione Estraibile	•
Luce interna LED (Colore BLUE)	•
Porta reversibile con maniglia cilindrica verticale	•
N.1 filtro a carbone di serie	•
Doppio vetro temperarto di sicurezza	•
Vetro scuro per protezione UV	•
Ripiani in legno regolabili: 4 Pcs + 1 griglia sul fondo	•
N.4 Piedini regolabili	•
Classe energetica: G	•

INGOMBRO PRODOTTO

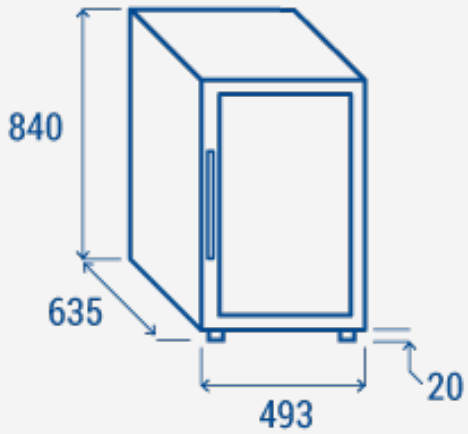

Specifiche tecniche

Capacità	**140 L**
Temperatura	**+5°~+10°C/+10°~+18°C**
Consumo	**0.389 kWh/24h**
Potenza Nominale	**85 W**
Rumorosità	**39**
Peso Netto	**41 Kg**
Peso Lordo	**46 Kg**
Dimensioni Esterne (LxPxH mm)	**493x635x840**
Dimensioni Interne (LxPxH mm)	**422x436x740**
Dimensioni Imballo (LxPxH mm)	**550x660x870**
Quantita di carico 20'/40'/40'HQ	**72/150/223**

CERTIFICAZIONI

CE RoHS

COOL HEAD EUROPE
We make the world a cooler place

www.coolheadeurope.com